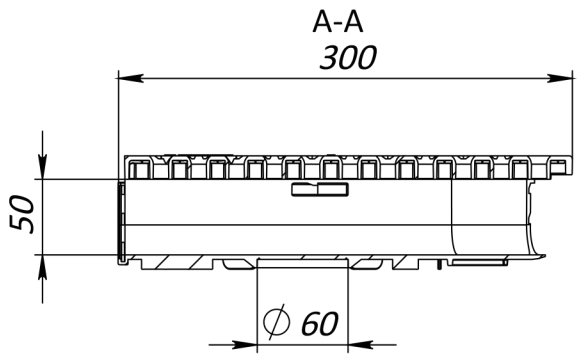

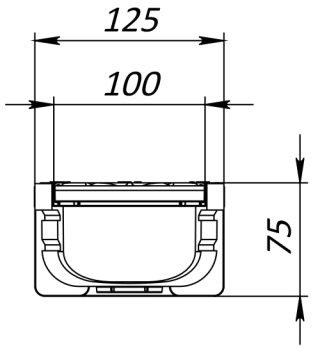

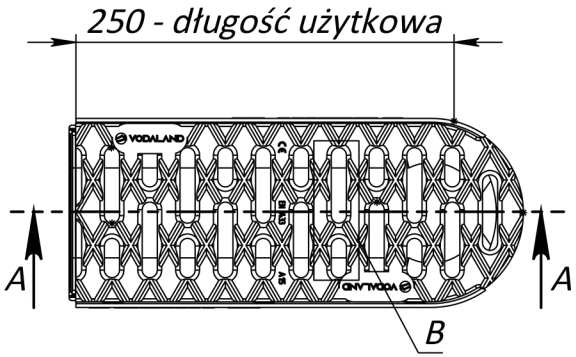

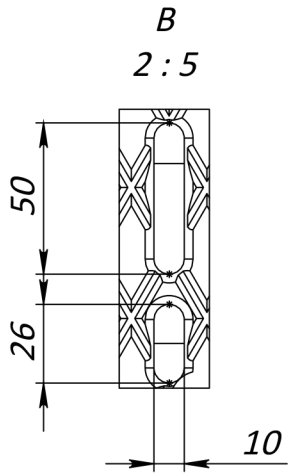

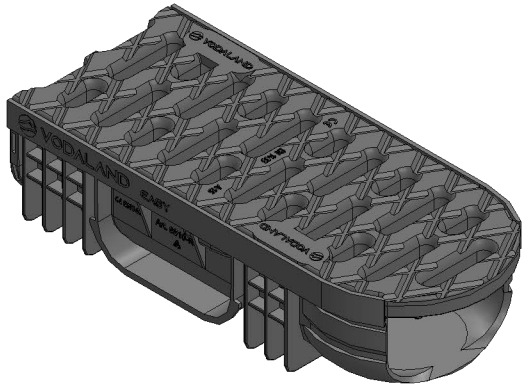

1. Odchylenie rzeczywistej wagi od wagi nominalnej może wynosić do 8%
2. Powierzchnia otworów poboru wody 78,86 cm^2

Nazwa (ogólna)	Dostępne kolory	Artykuł	Waga, kg
Plastikowy kanał skrętny Easy 2 DN100 H75z plastikowym rusztem skrętnym A15 czarny, początkowy (08818-R1)	czarny	08818-R1	0,406
	terakota	08818-R1-TT	
	biały	08818-R1-WT	
	piaskowy	08818-R1-SD	
	zielony	08818-R1-GN	
	ciemno szary	08818-R1-DGY	
	szary	08818-R1-GY	

UNLESS OTHERWISE SPECIFIED:
DIMENSIONS ARE IN MILLIMETERS
SURFACE FINISH:
TOLERANCES: ISO 2768-c
LINEAR:
ANGULAR:

FINISH:

DO NOT SCALE DRAWING

REVISION A-01

VODALAND

	NAME	SIGNATURE	DATE
DRAWN	PSM		24.05.24
CHK'D	PMK		
APPV'D			
MFG			
Q.A			

TITLE:

Klasa obciążenia: A15

MATERIAL:

WEIGHT: -

ARTICLE:

A4

SCALE: 1:5

SHEET 1 OF 1